Μηχανή SMITH / FUCTIONAL
CBT PRO plus (PSN007)

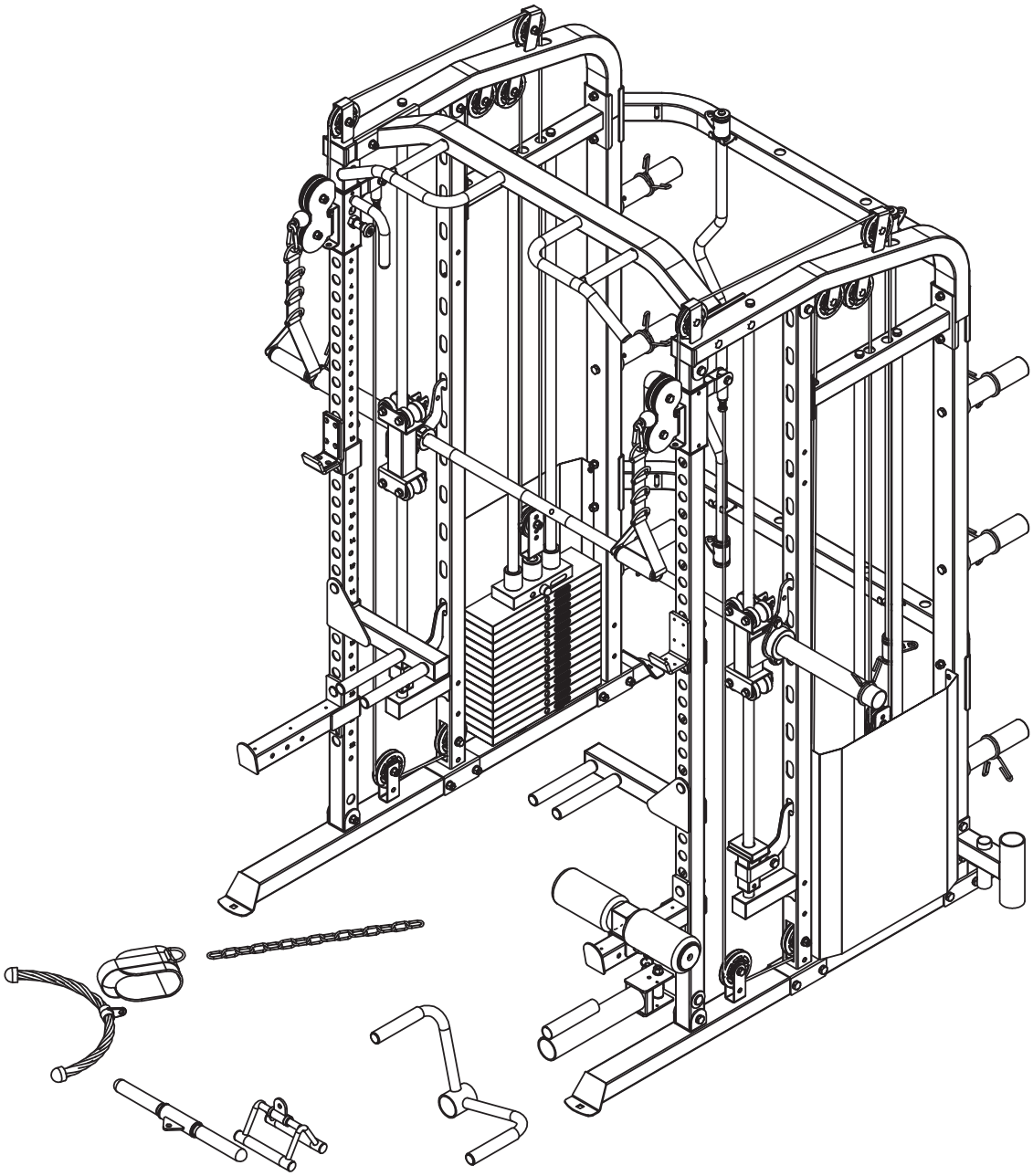

ΕΓΧΕΙΡΙΔΙΟ ΣΥΝΑΡΜΟΛΟΓΗΣΗΣ

ΠΙΝΑΚΑΣ ΠΕΡΙΕΧΟΜΕΝΩΝ

ΠΡΙΝ ΞΕΚΙΝΗΣΕΤΕ ΤΗΝ ΑΣΚΗΣΗ..... ΣΕΛ.1
ΑΣΦΑΛΕΙΣ ΟΔΗΓΙΕΣ..... ΣΕΛ.2
ΛΙΣΤΑ ΕΡΓΑΛΕΙΩΝ..... ΣΕΛ.6
ΟΔΗΓΙΕΣ ΣΥΝΑΡΜΟΛΟΓΗΣΗΣ..... ΣΕΛ.9
ΕΞΟΠΛΙΣΜΟΣ ΣΕ ΜΟΡΦΗ ΔΙΑΓΡΑΜΜΑΤΟΣ..... ΣΕΛ.22
ΚΑΤΑΛΟΓΟΣ ΜΕΡΩΝ ΜΗΧΑΝΗΜΑΤΟΣ..... ΣΕΛ.23

ΠΡΙΝ ΤΗΝ ΕΝΑΡΞΗ ΤΗΣ ΑΣΚΗΣΗΣ

Σας ευχαριστούμε που επιλέξατε το Pegasus PSN007. Για την δική σας ασφάλεια και προς δικό σας όφελος διαβάστε προσεκτικά τις οδηγίες χρήσης πριν την χρήση του μηχανήματος. Ως κατασκευαστής, δεσμευόμαστε να σας παρέχουμε πλήρη ικανοποίηση των αναγκών του πελάτη.

ΣΗΜΑΝΤΙΚΕΣ ΟΔΗΓΙΕΣ ΑΣΦΑΛΕΙΑΣ

Αυτό το μηχάνημα είναι κατασκευασμένο με τη μέγιστη ασφάλεια. Παρ' όλα αύτα, πρέπει να εφαρμόζονται συγκεκριμένες προφυλάξεις κάθε φορά που κάνετε χρήση του μηχανήματος. Βεβαιωθείτε ότι έχετε διαβάσει το εγχειρίδιο πριν συναρμολογήσετε ή χρησιμοποιήσετε τον εξοπλισμό. Συγκεκριμένα, συγκρατείστε τις ακόλουθες προφυλάξεις:

1. Κρατείστε πάντοτε τα παιδιά και τα κατοικίδια ζώα μακριά από τον εξοπλισμό. Μην αφήνετε τα παιδιά χωρίς επίβλεψη στο ίδιο δωμάτιο με το μηχάνημα.
2. Μόνο ένα άτομο τη φορά μπορεί να κάνει χρήση του μηχανήματος.
3. Αν νοιώσετε κάποιο πόνο στο στήθος, ναυτία, ζαλάδα, ή δύσπνοια ή οποιοδήποτε άλλο δυσάρεστο σύμπτωμα θα πρέπει να σταματήσετε την άσκηση άμεσα και να συμβουλευτείτε το γιατρό σας.
4. Αυτός ο εξοπλισμός πρέπει να τοποθετείται σε καθαρή, επίπεδη επιφάνεια. Μην χρησιμοποιείται το μηχάνημα σε εξωτερικό χώρο ή κοντά σε νερό.
5. Μείνετε μακριά από τα κινούμενα μέρη.
6. Παρακαλείστε να φοράτε αθλητικά ή κατάλληλα για άθληση ρούχα και υποδήματα (αθλητικά) όταν χρησιμοποιείται τον εξοπλισμό. Μην φοράτε χαλαρά ρούχα ή οποιοδήμποτε άλλο ένδυμα που θα μπορούσε να πιαστεί στο μηχάνημα.
7. Κάντε χρήση του μηχανήματος σύμφωνα με την λειτουργία για την οποία προορίζεται σύμφωνα με την αναφερόμενη περιγραφή του εγχειριδίου. ΜΗΝ ΧΡΗΣΙΜΟΠΟΙΕΙΤΑΙ ΤΟ ΜΗΧΑΝΗΜΑ εκτός των συνιστώμενων λειτουργιών που δίνονται από τον κατασκευεαστή.
8. Μην τοποθετείται κανένα αιχμηρό αντικείμενο γύρω από το μηχάνημα.
9. Άτομα με κινητικά προβλήματα δεν θα πρέπει να χρησιμοποιούν το μηχάνημα χωρίς την επίβλεψη γιατρού ή άλλου ατόμου ικανό για την επίβλεψη της άσκησης.
10. Πριν την έναρξη της άσκησης προβείτε σε ασκήσεις προθέρμανσης και μετά τη χρήση του εξοπλισμού είναι απαραίτητες ασκήσεις χαλάρωσης για τον δροσισμό των μυών.
11. Μην χρησιμοποιήσετε το μηχάνημα εάν δεν λειτουργεί σωστά.
12. Συνιστάται η παρουσία επιβλέποντος κατά τη διάρκεια της άσκησης.

ΠΡΟΕΙΔΟΠΟΙΗΣΗ: ΔΙΑΒΑΣΤΕ ΟΛΕΣ ΤΙΣ ΟΔΗΓΙΕΣ ΠΡΙΝ ΧΡΗΣΙΜΟΠΟΙΗΣΕΤΕ ΑΥΤΟΝ ΤΟΝ ΕΞΟΠΛΙΣΜΟ ΚΑΙ ΣΥΜΒΟΥΛΕΥΤΕΙΤΕ ΤΟ ΓΙΑΤΡΟ ΣΑΣ. ΑΥΤΟ ΕΙΝΑΙ ΕΞΑΙΡΕΤΙΚΑ ΣΗΜΑΝΤΙΚΟ ΓΙΑ ΤΑ ΑΤΟΜΑ ΤΑ ΟΠΟΙΑ ΕΙΝΑΙ ΑΝΩ ΤΩΝ 35 ΕΤΩΝ Ή ΤΩΝ ΑΤΟΜΩΝ ΜΕ ΠΡΟΒΛΗΜΑΤΑ ΥΓΕΙΑΣ. ΔΙΑΒΑΣΤΕ ΟΛΕΣ ΤΙΣ ΟΔΗΓΙΕΣ ΠΡΙΝ ΤΗ ΧΡΗΣΗ ΟΠΟΙΟΥΔΗΠΟΤΕ ΜΗΧΑΝΗΜΑΤΟΣ. ΔΕΝ ΦΕΡΟΥΜΕ ΚΑΜΙΑ ΕΥΘΥΝΗ ΓΙΑ ΠΡΟΣΩΠΙΚΟ ΤΡΑΥΜΑΤΙΣΜΟ Ή ΚΑΤΑΣΤΡΟΦΗ ΙΔΙΟΚΤΗΣΙΑΣ ΠΟΥ ΘΑ ΠΡΟΚΛΗΘΕΙ ΑΠΟ Ή ΕΞΑΙΤΙΑΣ ΤΗΣ ΧΡΗΣΗΣ ΤΟΥ ΠΑΡΟΝΤΟΣ ΠΡΟΪΟΝΤΟΣ.

ΦΥΛΑΞΤΕ ΤΙΣ ΟΔΗΓΙΕΣ.

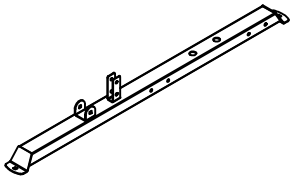

1 × 2

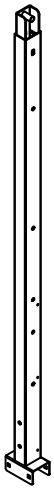

2 × 1

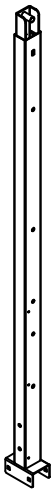

3 × 1

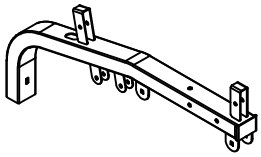

4 × 2

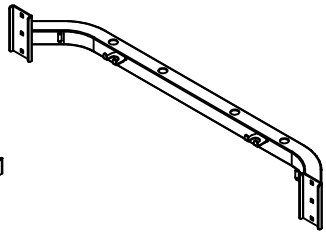

5 × 2

6 × 4

7 × 2

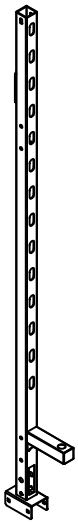

8 × 2

9 × 2

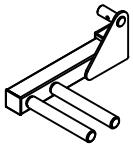

10 × 1

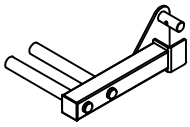

11 × 1

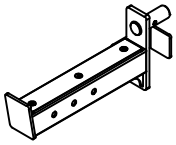

12 × 1

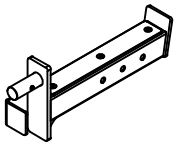

13 × 1

14 × 1

15 × 1

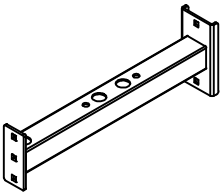

16 × 2

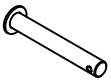

17 × 1

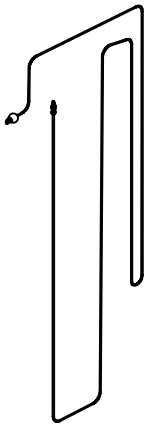

18 × 2

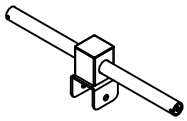

19 × 1

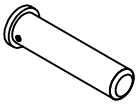

20 × 6

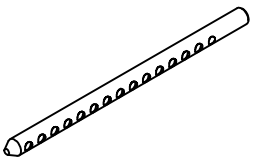

21 × 2

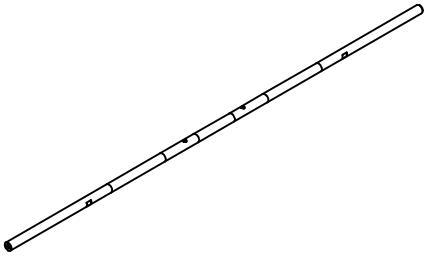

22 × 1

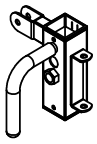

23 × 1

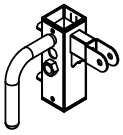

24 × 1

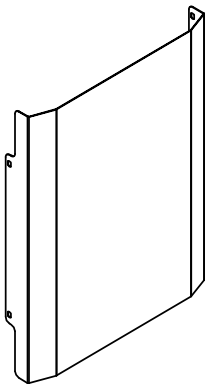

25 × 2

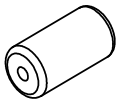

26 × 2

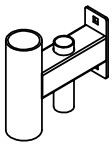

27 × 1

28 × 2

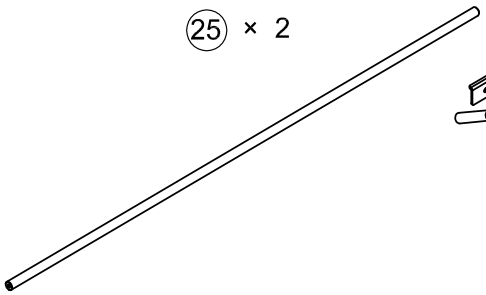

29 × 2

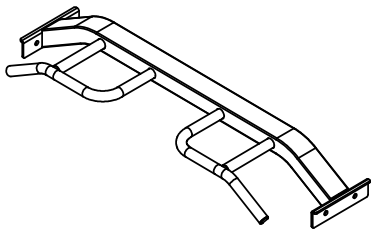

30 × 1

31 × 1

32 × 1

33 × 2

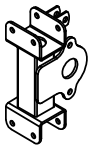

34 × 1

35 × 1

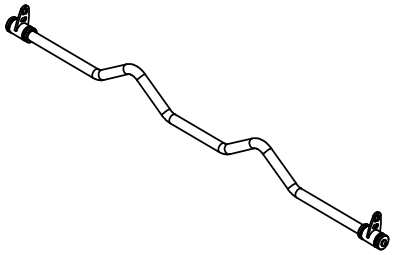

36 × 1

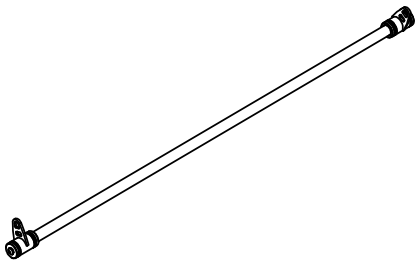

37 × 1

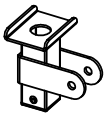

40 × 2

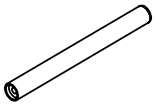

41 × 6

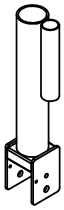

42 × 1

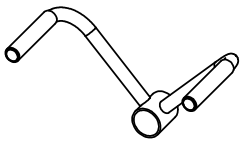

43 × 1

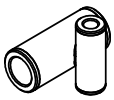

44 × 1

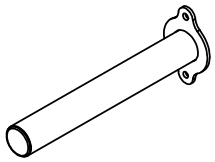

49 × 2

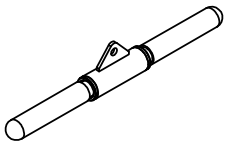

50 × 1

54 × 2

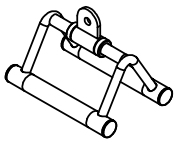

55 × 1

57 × 8

58 × 2

59 × 1

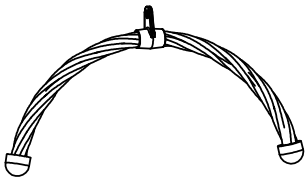

60 × 1

61 × 16

62 × 2

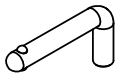

66 × 1

68 × 2

69 × 2

71 × 2

74 × 1

75 × 2

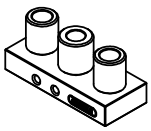

76 × 2

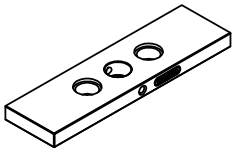

77 × 28

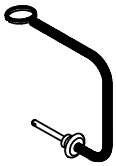

78 × 2

79 × 2

84 × 4

85 × 2

93 × 2

92 × 2

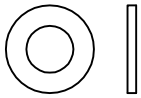

111 × 10

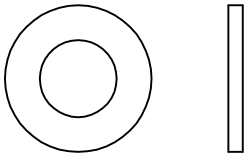

113 × 142

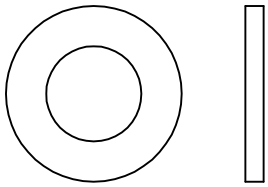

114 × 6

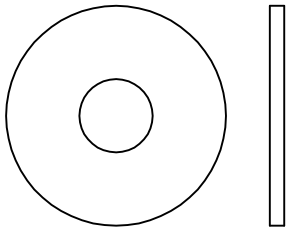

115 × 4

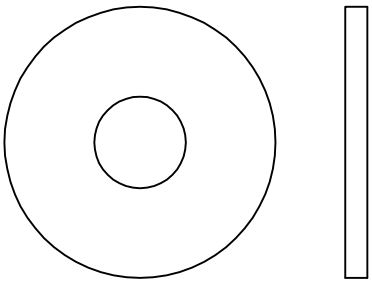

95 × 2

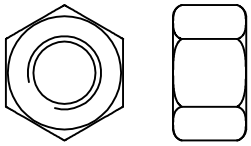

116 × 64

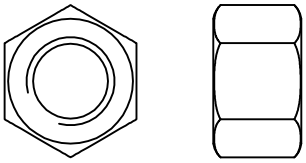

64 × 3

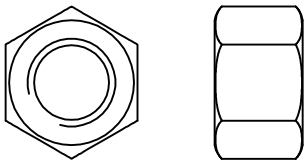

94 × 2

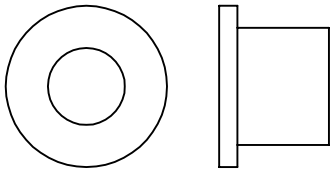

80 × 4

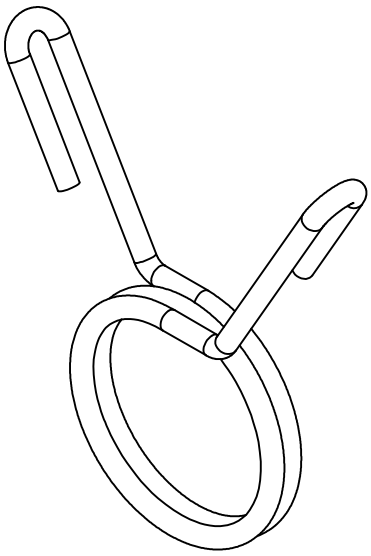

63 × 8

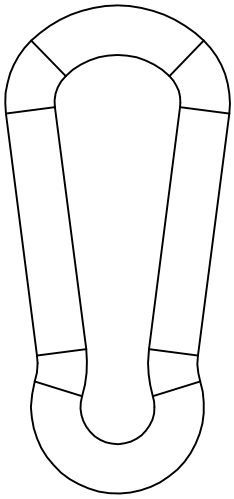

65 × 2

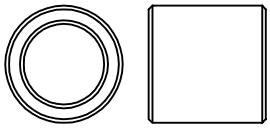

70 × 4

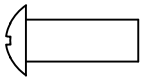

107 × 10

109 × 2

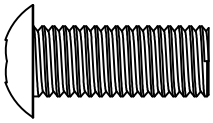

117 × 2

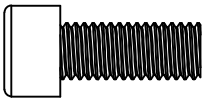

96 × 4

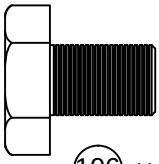

106 × 4

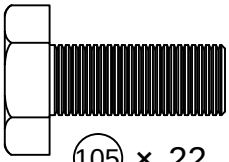

105 × 22

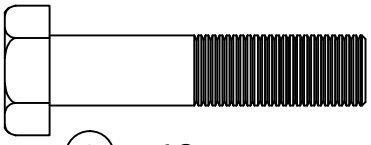

104 × 18

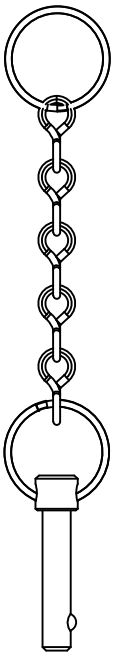

45 × 1

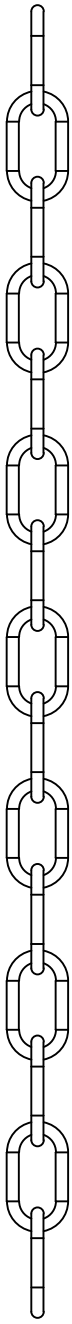

73 × 1

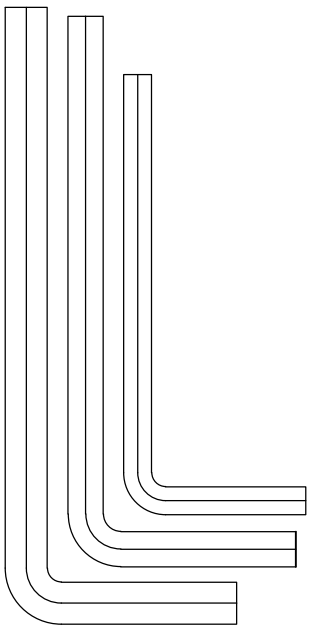

4# × 1

5# × 1

6# × 1

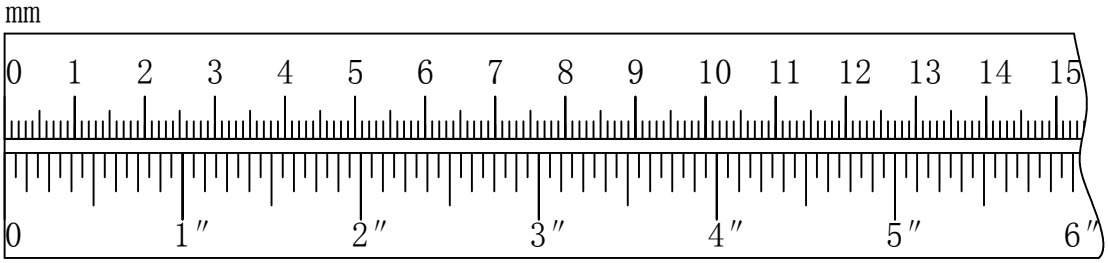

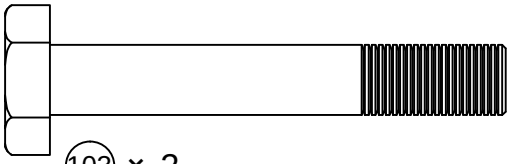

103 × 2

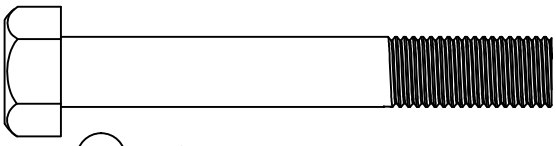

102 × 6

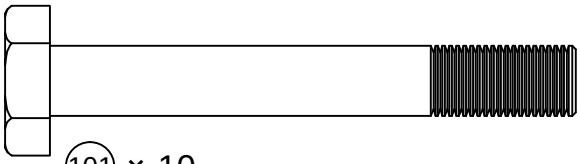

101 × 10

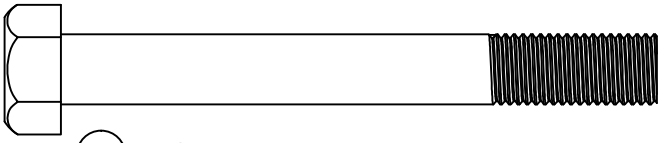

100 × 8

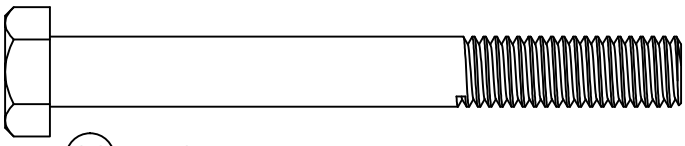

99 × 16

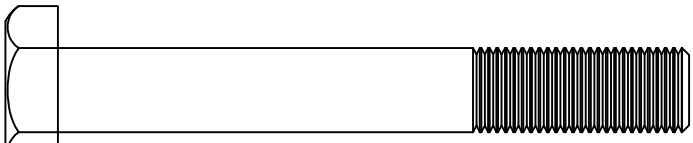

98 × 1

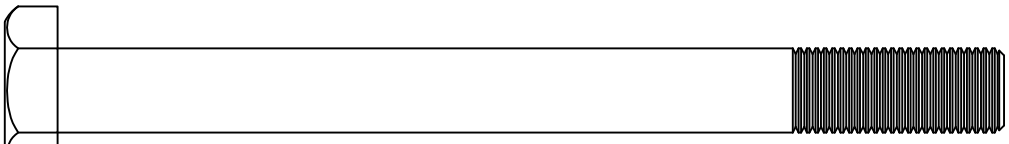

97 × 2

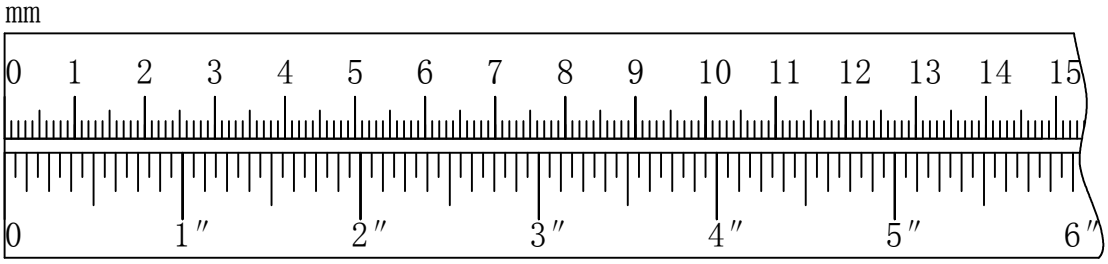

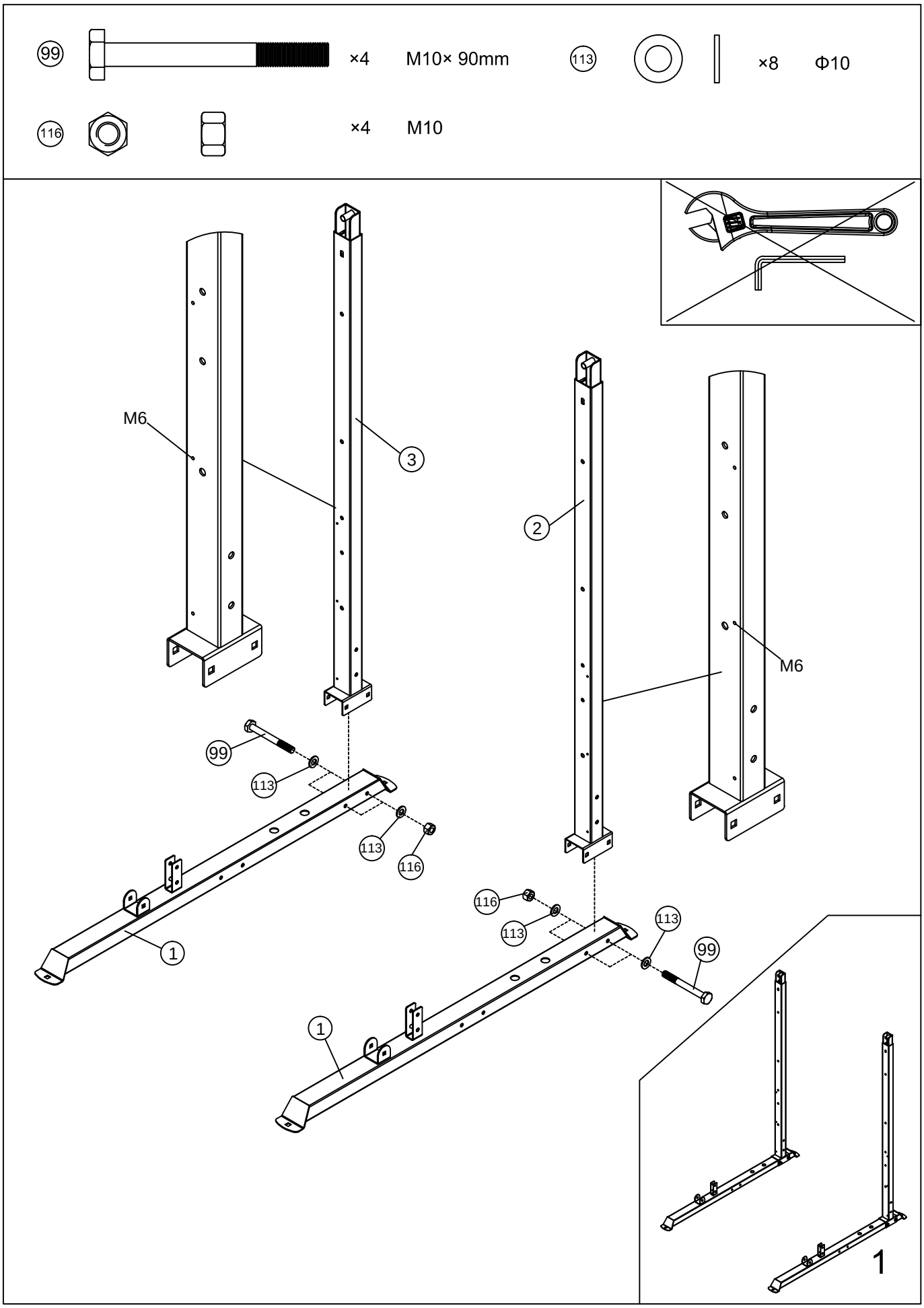
99
×4
M10× 90mm
113
×8
Φ10
116
×4
M10
M6
3
2
M6
99
113
113
116
116
113
113
99
1
1
1

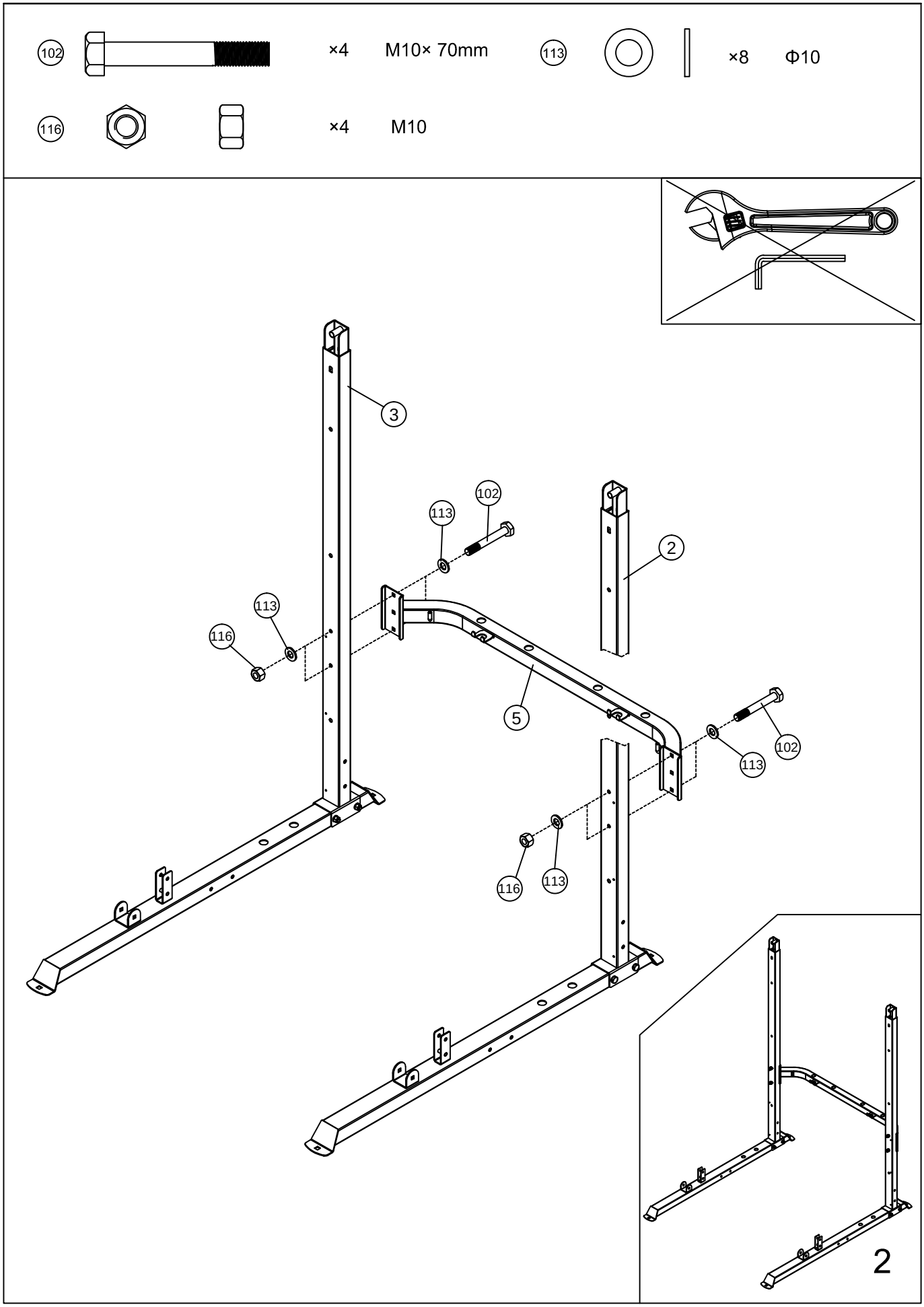
102
×4
M10× 70mm
113
×8
Φ10
116
×4
M10
3
102
113
2
113
116
5
102
113
116
113
2

99	×4	M10× 90mm	113	×12	Φ10
101	×2	M10× 75mm	116	×6	M10

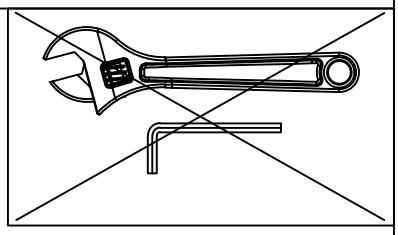

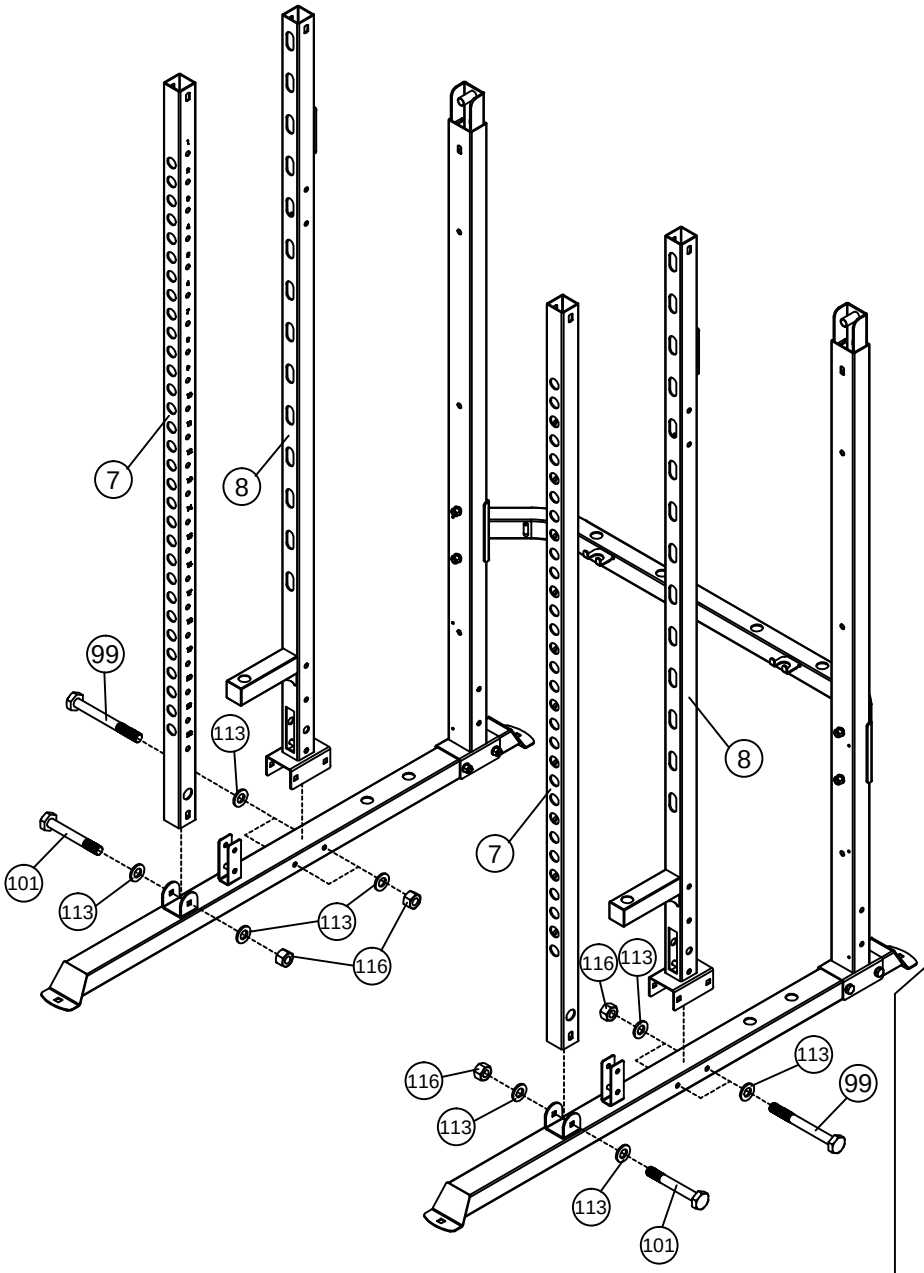

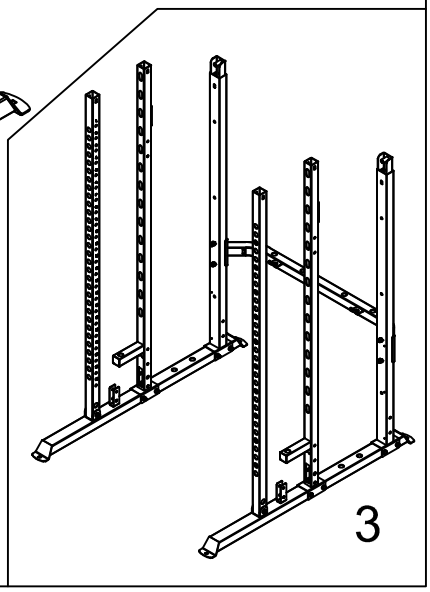

107 ×10 M6× 16mm

111 ×10 Φ6

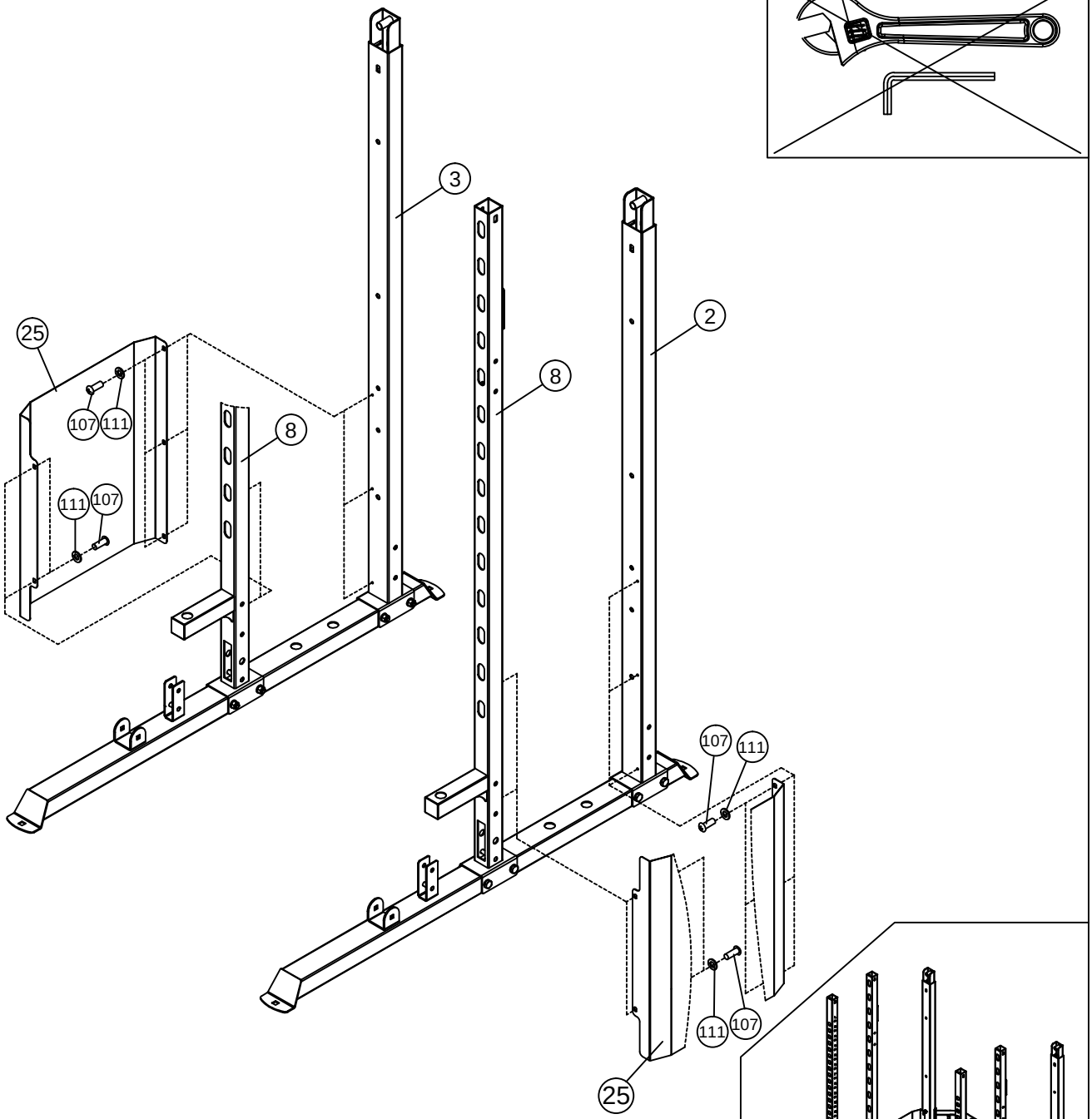

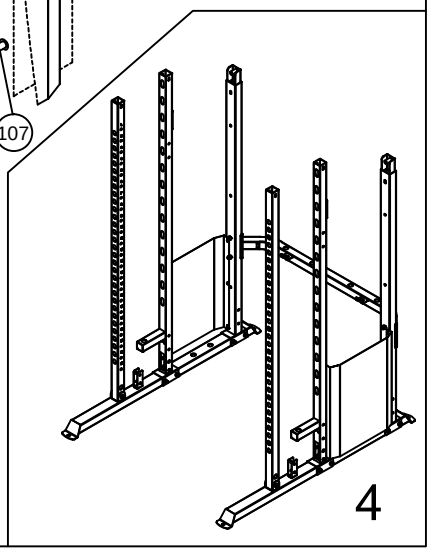

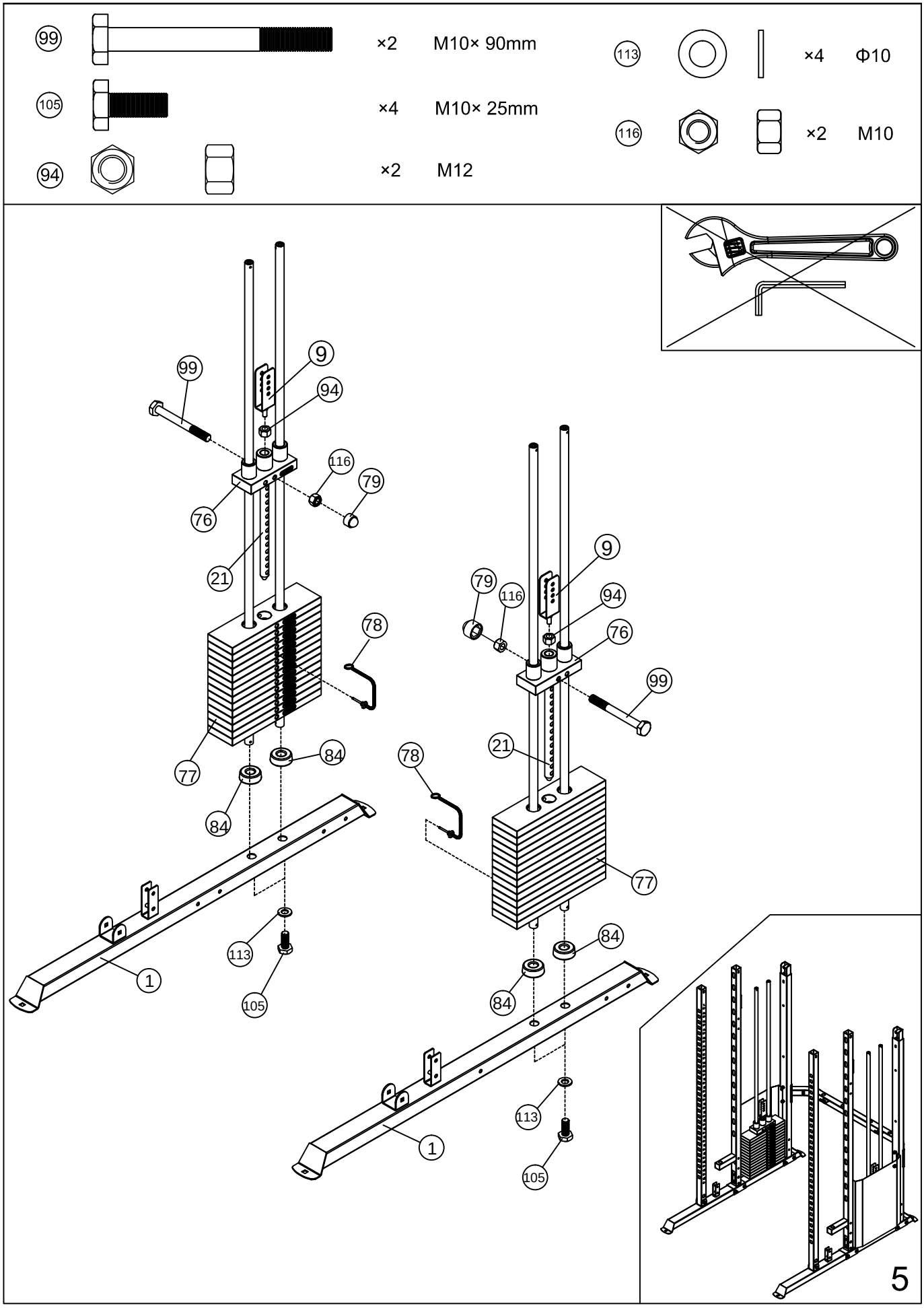
99
×2 M10× 90mm
105
×4 M10× 25mm
94
×2 M12
113
×4 Φ10
116
×2 M10
9
94
116
79
76
21
78
77
84
84
113
105
1
79
116
9
94
76
99
21
78
77
84
84
113
105
1
5

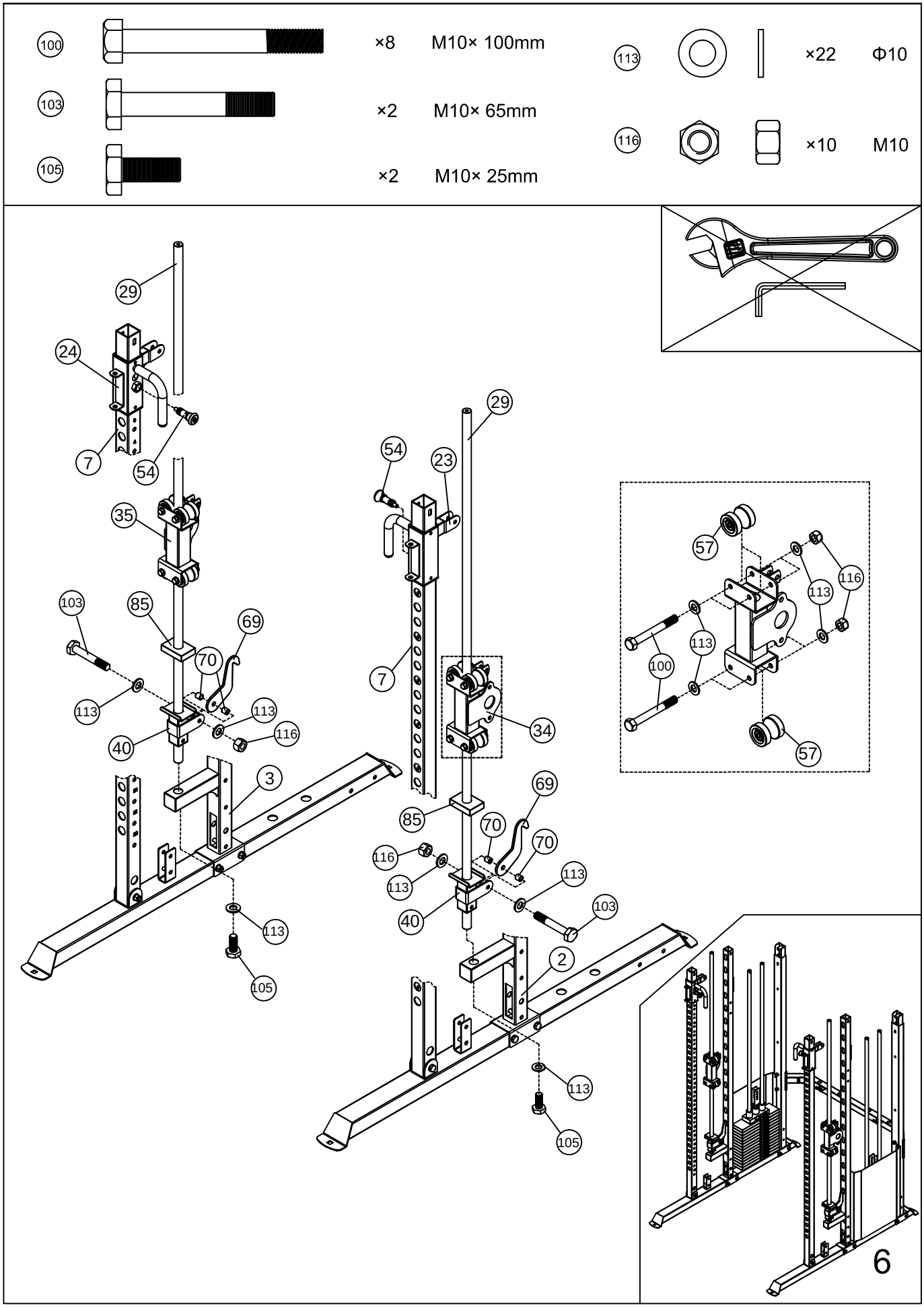
100
×8
M10× 100mm
103
×2
M10× 65mm
105
×2
M10× 25mm
113
×22
Φ10
116
×10
M10
29
24
7
54
35
103
85
69
70
113
116
40
3
105
23
34
2
57
100
6

105 ×4 M10× 25mm

106 ×4 M10× 15mm

113 ×8 Φ10

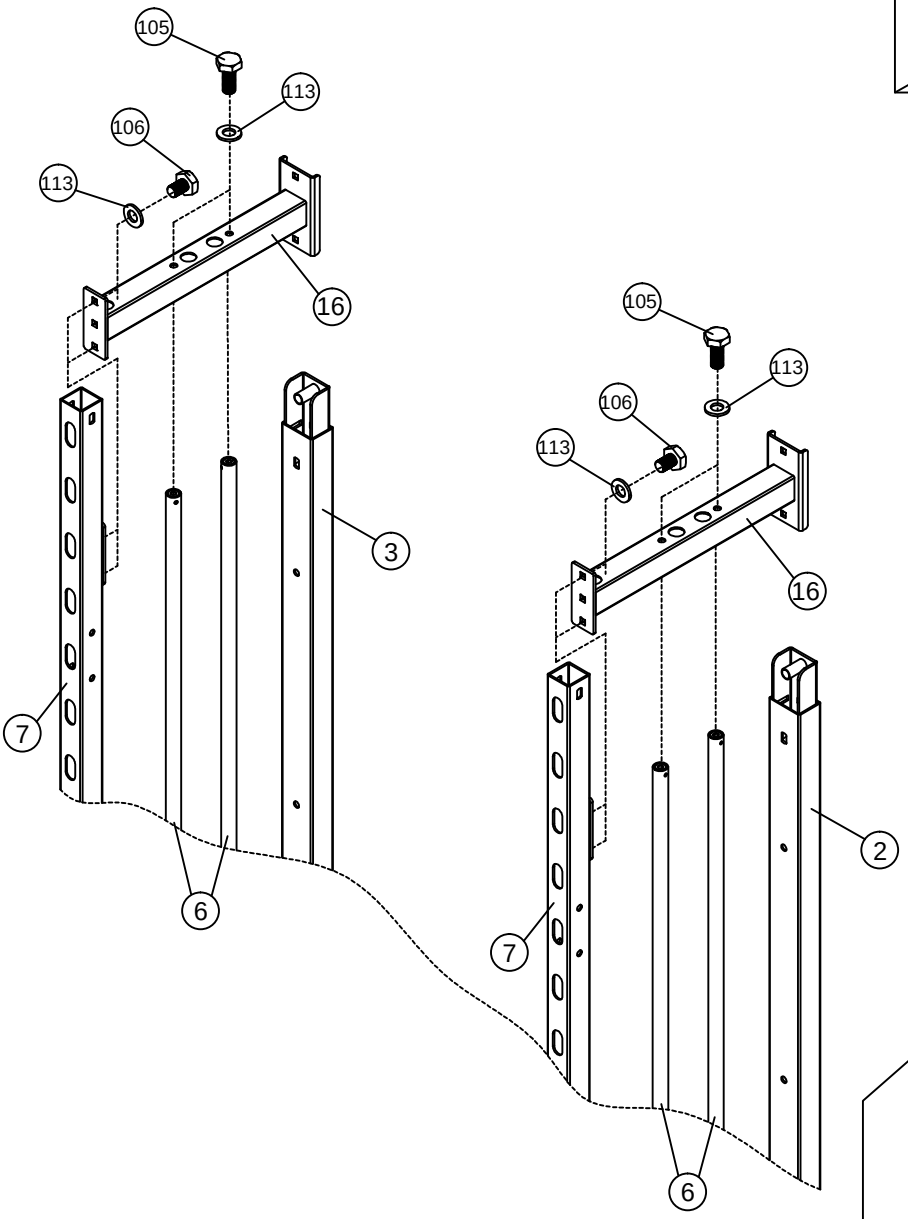

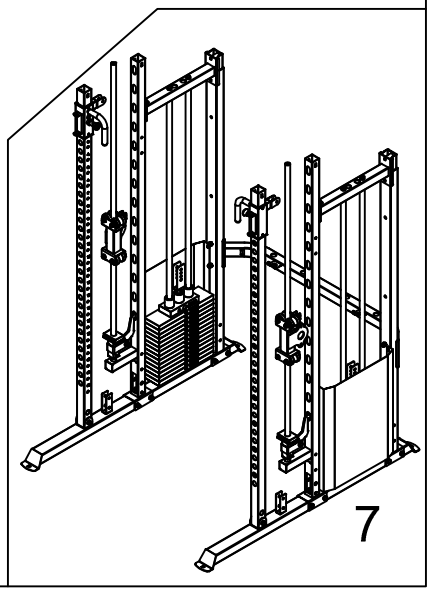

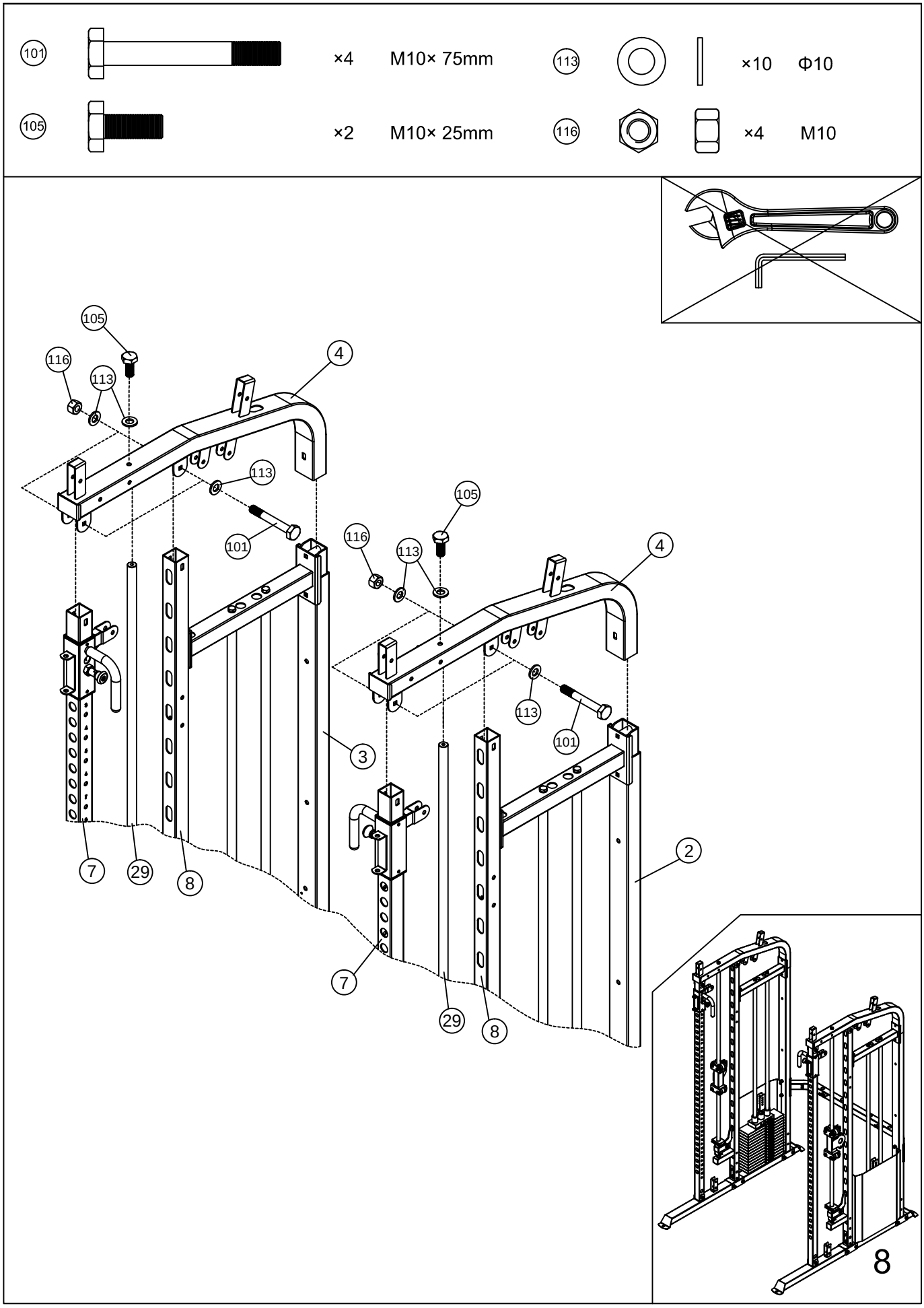
101
×4
M10× 75mm
113
×10
Φ10
105
×2
M10× 25mm
116
×4
M10
105
116
113
4
113
101
105
116
113
4
113
101
3
7
29
8
2
7
29
8
8

99	×4	M10× 90mm	113	×12	Φ10
101	×4	M10× 75mm	116	×8	M10
115	×4	Φ30×Φ10.5			

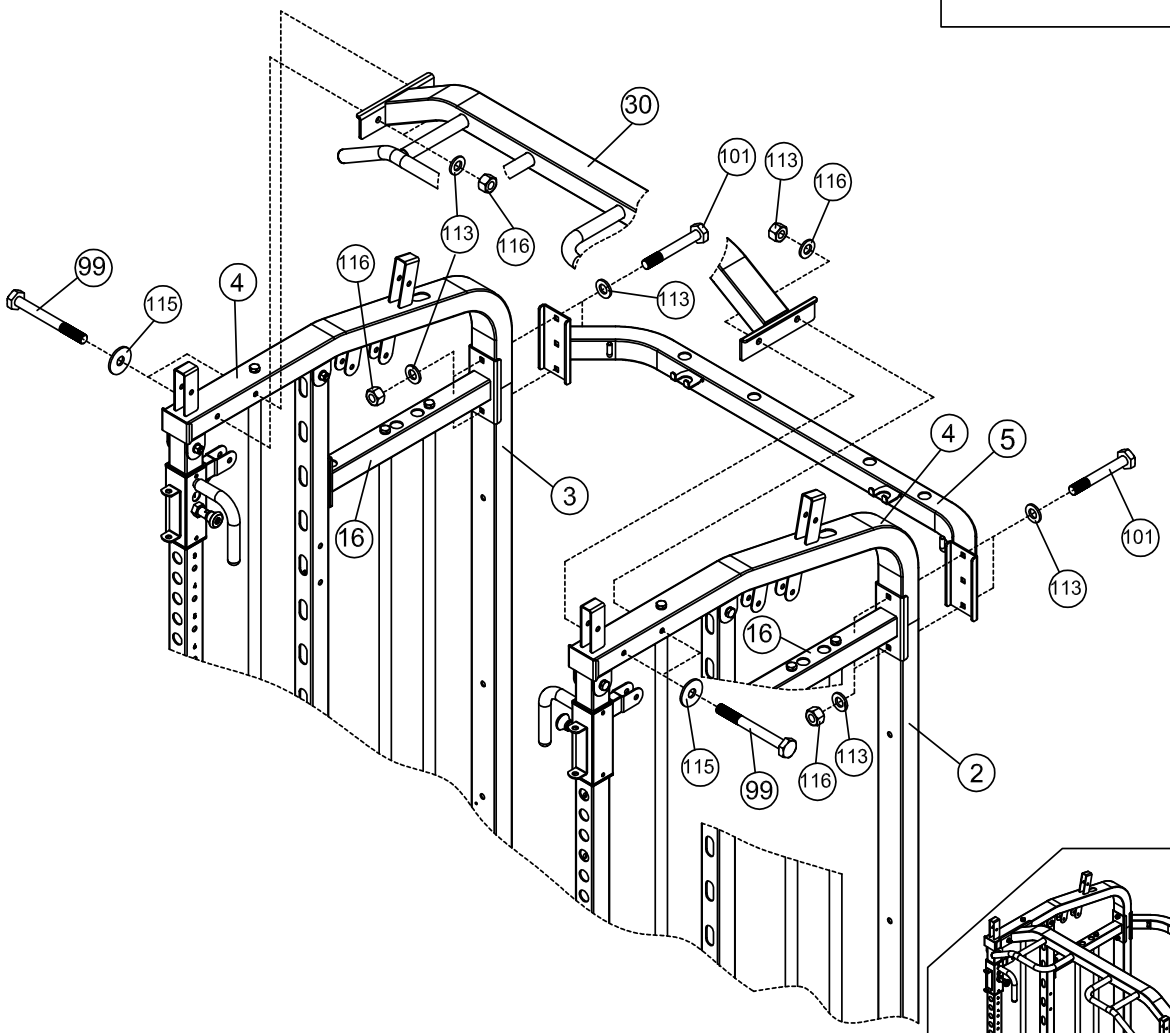

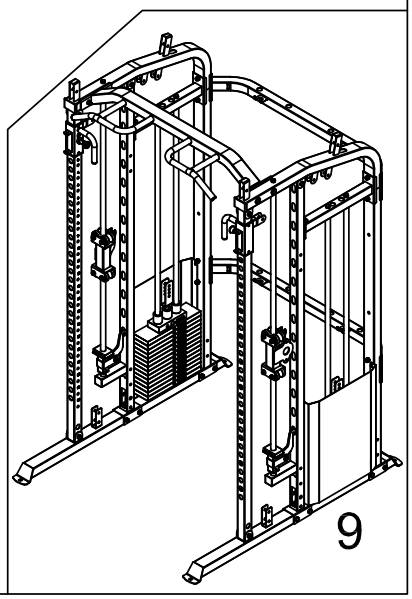

9

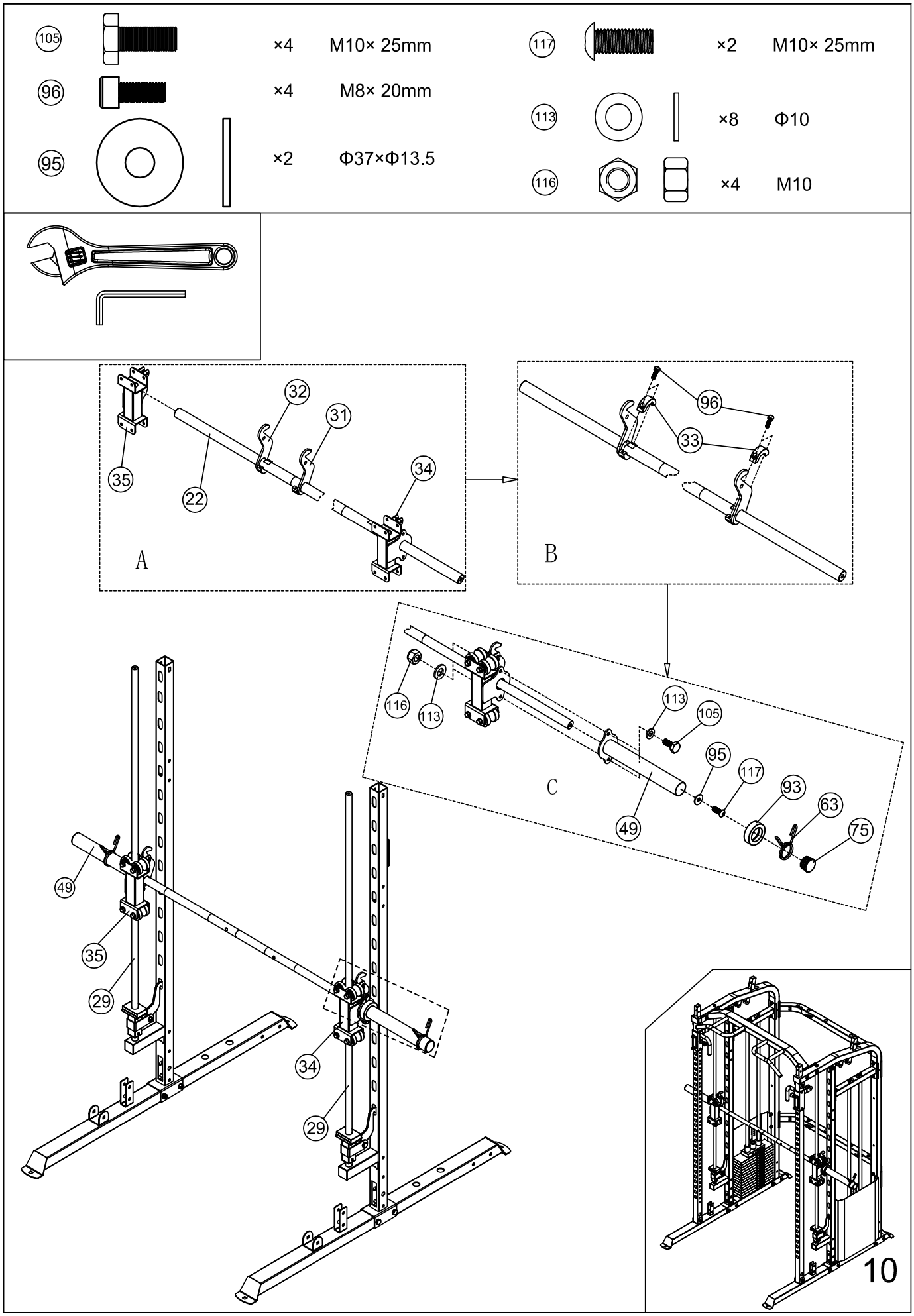
105 ×4 M10× 25mm
96 ×4 M8× 20mm
95 ×2 Φ37×Φ13.5
117 ×2 M10× 25mm
113 ×8 Φ10
116 ×4 M10
A
B
C
10

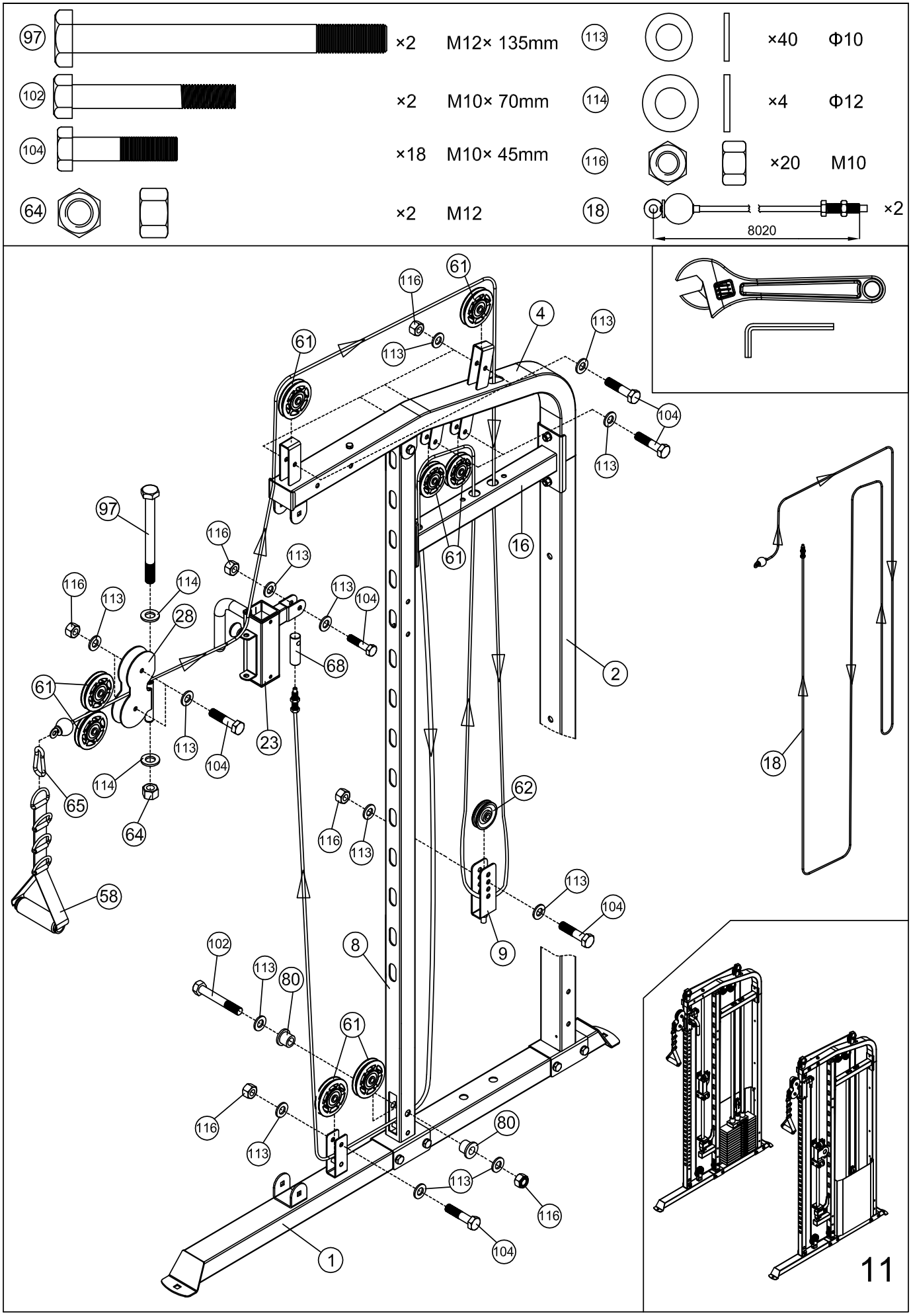
97 ×2 M12× 135mm
102 ×2 M10× 70mm
104 ×18 M10× 45mm
64 ×2 M12
113 ×40 Φ10
114 ×4 Φ12
116 ×20 M10
18 ×2
8020
11

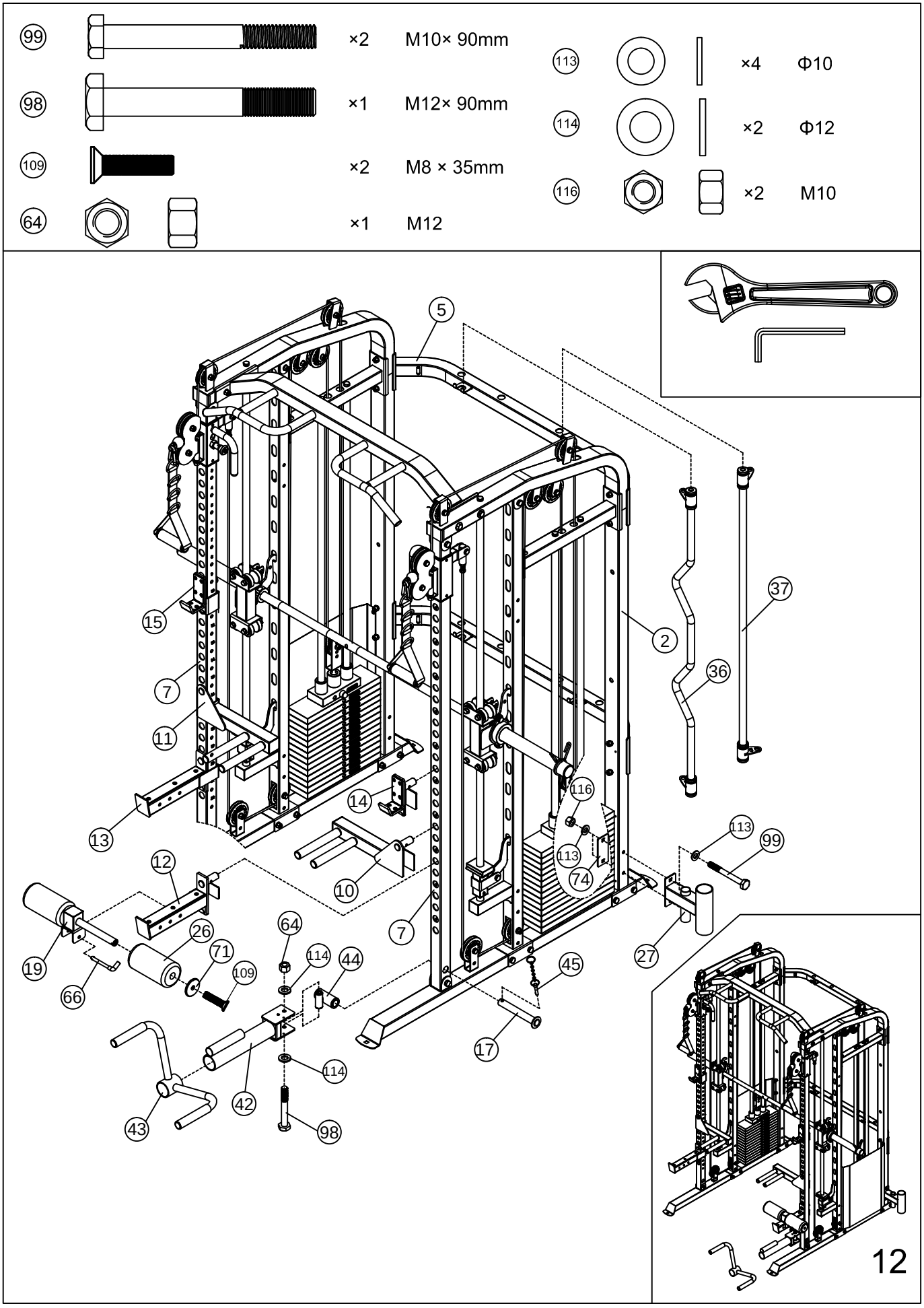
99 ×2 M10× 90mm
98 ×1 M12× 90mm
109 ×2 M8 × 35mm
64 ×1 M12
113 ×4 Φ10
114 ×2 Φ12
116 ×2 M10
5
15
7
11
13
12
19
66
26
71
109
64
114
44
42
43
114
98
14
10
7
17
45
116
113
74
2
36
37
113
99
27
12

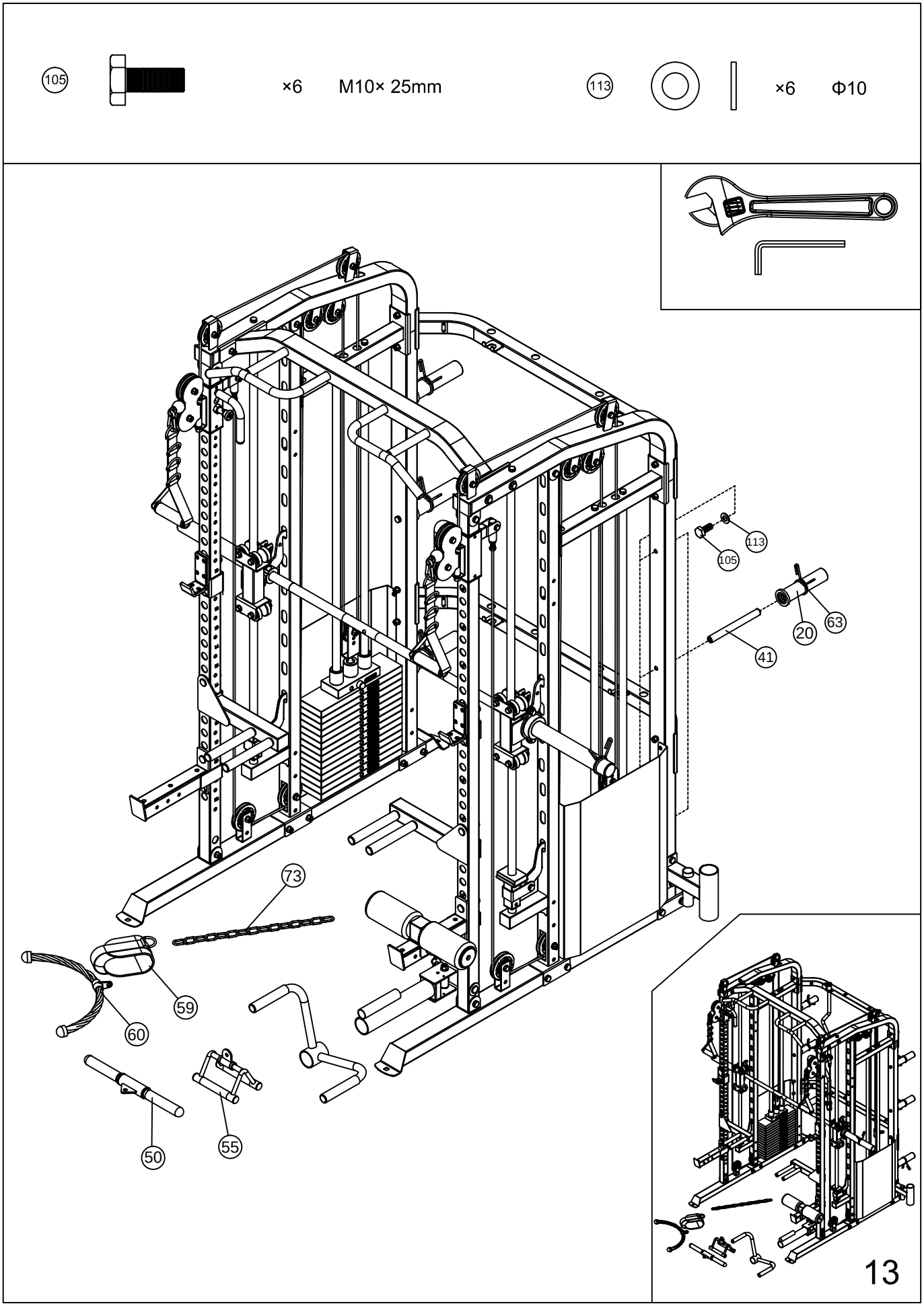
105
×6
M10× 25mm
113
×6
Φ10
113
105
63
20
41
73
59
60
50
55
13

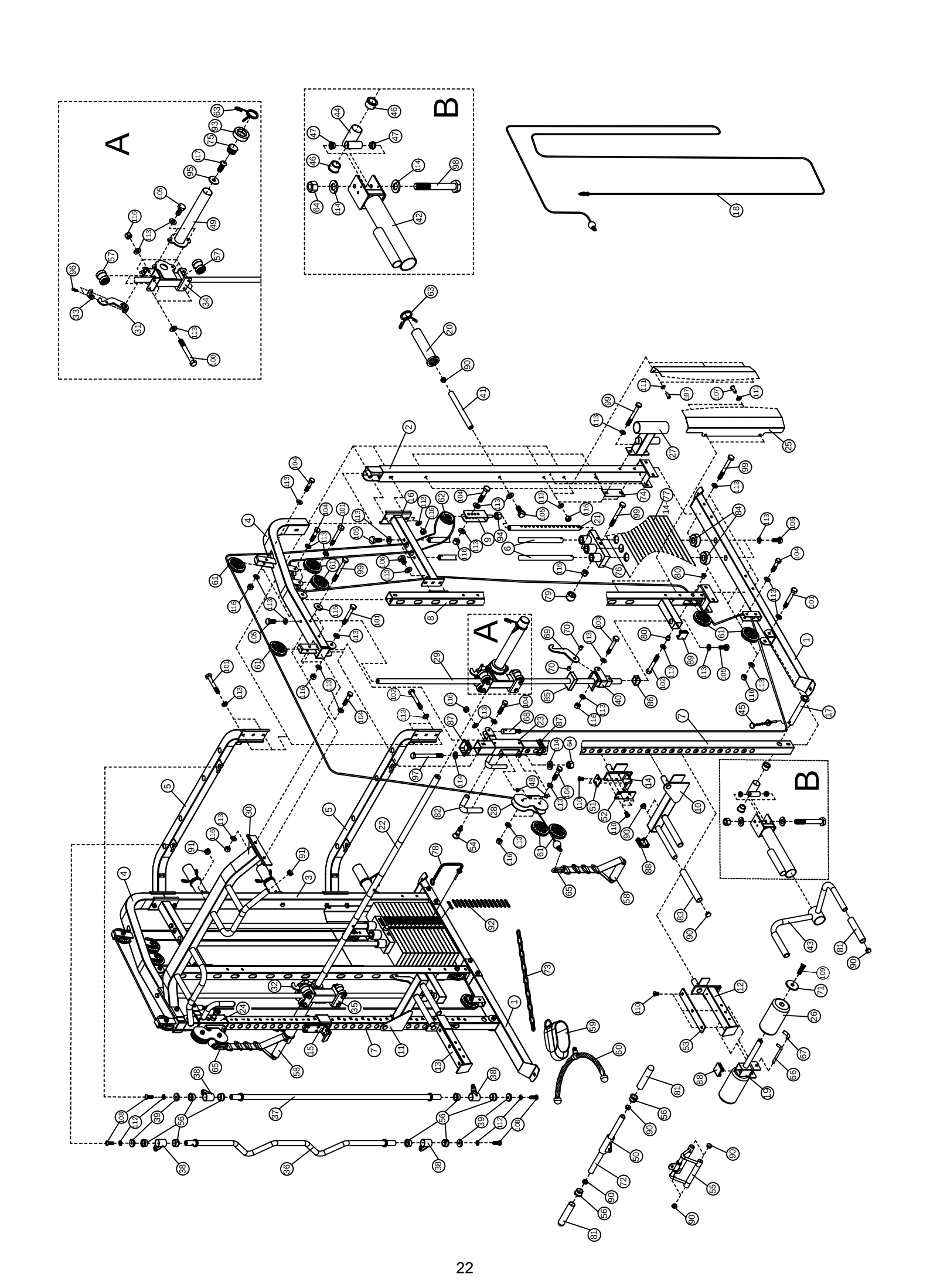
A
B
A
B

PARTS LIST

PART NO.	DESCRIPTION	SIZE	QUANTITY
1	Base Framem		2
2	Rear Post L		1
3	Rear Post R		1
4	Top Frame		2
5	Connecting Frame Rear		2
6	Guide Rod Rear	φ25×1712	4
7	Front Guide Shaft	□50×3×1950	2
8	Intermediate Stand		2
9	Porous pulley group		2
10	Dip Bar L		1
11	Dip Bar R		1
12	Long Safety Rack L		1
13	Long Safety Rack R		1
14	Short Safety Rack L		1
15	Short Safety Rack R		1
16	Connecting Frame		2
17	Rotating Shaft	φ25×183	1
18	Double Pull Cable	L=8020mm	2
19	FOAM Frame		1
20	Short barbell casing		6
21	Choose shaft		2
22	Weight Rod	φ30×1865	1
23	Frame Slider L		1
24	Frame Slider R		1
25	Shield		2
26	FOAM	φ95×φ22×180	2
27	Barbell Socket		1
28	Pulley Case		2
29	Guide Rod	φ25×1770	2
30	Horizontal Bar		2
31	Hanging Bar L		1
32	Hanging Bar R		1
33	Semicircle Fixed Seat		2
34	Roller Rack L		1
35	Roller Rack R		1
36	Cambered Bar (attachment)		1
37	Straight Bar (attachment)		1
38	Hub		4
39	Bar End	φ38×φ9×8	4
40	Safety Hook Bracket		2
41	Weight Stow Rod	φ25×245	6
42	Rotating Frame		1
43	Handle		1
44	Spacer		1
45	Pop Pin		1
46	Bushing	φ38×φ34×φ25×22	2
47	Bushing	φ25×φ21.8×φ12.2×8	2
48	Bushing	φ19×φ16×φ12×8	4
49	Long Sleeve Barbell Rack	φ50×350	2
50	Small Grip Frame		1

PARTS LIST

PART NO.	DESCRIPTION	SIZE	QUANTITY
51	Rack Liner	52×45×5	2
52	Rack Liner	110×52×5	2
53	Rack Liner	280×45×5	2
54	Moving Lock Pin		2
55	V-type Handle		1
56	Bushing	φ38×φ34×φ27×26	10
57	Roller set		8
58	Nylon Strap Iso-Handle	HERS	2
59	Ankle Strap	PH1300	1
60	Rope		1
61	Pulley with Bearings	φ96	16
62	Small Pulley with Bearings	φ75×25	2
63	Spring Clip	φ49	8
64	Nut	M12	3
65	Hook	φ8	2
66	L Spring Pins	φ10×115	1
67	Rubber Sleeve	φ13×φ9.5×58	1
68	Adjustable Axle	φ25×75	2
69	Safe Hook	R25×φ11×6	2
70	Spacer	φ16×φ11×16	4
71	Plate	φ68×5	2
72	Small Handle Tube	φ25×1.5×370	1
73	15-Joint Chain		1
74	Bracket		1
75	Rectangular End Cap		2
76	Selector Stem		2
77	Weight Plate		28
78	Weight Select Pin		2
79	Bolt cap		2
80	Pulley casing		4
81	Short Dips Handle	φ23×150	4
82	Dips Handle	φ24×φ18×227	2
83	Dips Handle	φ23×200	4
84	Rubber Stopper	φ62×φ24.5×25	4
85	Rubber Stopper	80×56×20	2
86	Safety Hook Bracket Guides	38×26×30×3	2
87	Slide Guide	□60×2.5×□50×25	4
88	Rectangular End Cap	□50	3
89	Rectangular End Cap	□45	2
90	Rectangular End Cap	φ25	22
91	Rectangular End Cap	φ28	6
92	Choose iron stickers	51×13	2
93	Weight plate cushion	φ78×φ47.5×23	2
94	Hex Nut	M12	2
95	Washer	φ37×φ13.5×3	2
96	Socket Cap Screws	M8×20	4
97	Hex Bolts	M12×135	2
98	Hex Bolts	M12×90	1
99	Hex Bolts	M10×90	16
100	Hex Bolts	M10×85	8

PARTS LIST

PART NO.	DESCRIPTION	SIZE	QUANTITY
101	Hex Bolts	M10×75	10
102	Hex Bolts	M10×70	6
103	Hex Bolts	M10×65	2
104	Hex Bolts	M10×45	18
105	Hex Bolts	M10×25	22
106	Hex Bolts	M10×15	4
107	Self-tapping screws	M6×16	10
108	Allen Bolt	M8×25	4
109	Allen Bolt	M8×35	2
110	Hex-lob Screw	M6×12	18
111	Washer	6	10
112	Washer	8	4
113	Washer	10	142
114	Washer	12	6
115	Washer	φ30×φ10.5×2.5	4
116	Nut	M10	64
117	Allen Bolt	M10×25	2
	Allen wrench	6#	1
	Allen wrench	5#	1
	Allen wrench	4#	1

ΕΓΓΥΗΣΗ ΓΝΗΣΙΟΤΗΤΑΣ ΚΑΙ ΤΕΧΝΙΚΗΣ ΥΠΟΣΤΗΡΙΞΗΣ

ΕΓΓΥΗΣΗ ΚΑΙ ΧΡΟΝΙΚΗ ΔΙΑΡΚΕΙΑ ΑΥΤΗΣ

Η ΜΕΚΜΑ Α.Ε. εγγυάται όλα τα μέρη του μηχανήματος, για μία χρονική περίοδο που αναφέρεται κατωτέρω, από την ημερομηνία αγοράς, όπως καθορίζεται από το παραστατικό πώλησης. Η ΜΕΚΜΑ Α.Ε. αναλαμβάνει να επισκευάσει το μηχάνημα δωρεάν σε περίπτωση βλάβης που οφείλεται αποκλειστικά σε σφάλμα κατασκευής. Η εγγύηση καλύπτει το κόστος των ανταλλακτικών και την εργασία αποκατάστασης της βλάβης. Ο έλεγχος και η ρύθμιση του μηχανήματος βαρύνει τον πελάτη. Η ευθύνη της ΜΕΚΜΑ Α.Ε. περιλαμβάνει νέα ή ανακατασκευασμένα μέρη, στην επιλογή της, και τεχνική υποστήριξη στην αντιπροσωπεία και στους εμπόρους της για τη συντήρηση του μηχανήματος. Εν τη απουσία ενός εμπόρου, της αντιπροσωπείας ή της παροχής υπηρεσιών επισκευής, αυτές οι εγγυήσεις θα αντιμετωπιστούν άμεσα από τη ΜΕΚΜΑ Α.Ε.. Η περίοδος εξουσιοδότησης ισχύει ως ακολούθως:

Η χρονική διάρκεια της ΕΓΓΥΗΣΗΣ καλής λειτουργίας είναι:

Πλαίσιο 2 έτη, Τροχαλίες και συρματόσχοινα 1 έτος.

ΟΡΟΙ ΕΓΓΥΗΣΗΣ

Η παρούσα εγγύηση ισχύει μόνο εφ' όσον:

1. Επιδειχθεί από τον αγοραστή η νόμιμη απόδειξη αγοράς του μηχανήματος (Τιμολόγιο, Δελτίο Αποστολής ή Δελτίο Λιανικής Πώλησης) που αναφέρει την ημερομηνία αγοράς, τον τύπο του μηχανήματος και τον αριθμό κατασκευής (serial number) αν υπάρχει. Η εγγύηση ισχύει μόνο για τον πρώτο αγοραστή και οπωσδήποτε αποκλείεται η μεταβίβαση της εγγύησης σε τρίτο.
2. Κατάλληλη χρήση του μηχανήματος σύμφωνα με τις οδηγίες που παρέχονται σε αυτό το εγχειρίδιο.
3. Κατάλληλη εγκατάσταση από μια εξουσιοδοτημένη επιχείρηση υπηρεσιών σύμφωνα με τις οδηγίες που παρέχονται στο μηχάνημα.
4. Η εταιρεία διατηρεί το δικαίωμα να καθορίζει αυτή και κατά την κρίση της, την αντικατάσταση ή την επισκευή των ανταλλακτικών, καθώς επίσης, τον τόπο, τον χρόνο και τον τρόπο επισκευής. Ρητώς αναφέρεται ότι αποκλείεται κάθε είδους απαίτηση για αποζημίωση, λόγω προσωρινής έλλειψης ανταλλακτικών και καθυστέρησης αποκατάστασης της βλάβης.
5. Οι ζημίες του μηχανήματος τελειώνουν κατά τη διάρκεια της μεταφοράς και της εγκατάστασης.

ΕΚΠΛΗΡΩΣΗ ΤΗΣ ΕΓΓΥΗΣΗΣ

Η επισκευή του μηχανήματος μπορεί να γίνει:

1. Στο τμήμα service της εταιρείας μας. Η μεταφορά του μηχανήματος από και προς το τμήμα επισκευών, γίνεται με ευθύνη και έξοδα του πελάτη, ο οποίος είναι υπεύθυνος για τη σωστή συσκευασία κατά τη μεταφορά στην αντιπροσωπεία. Η εταιρεία δεν ευθύνεται για τυχόν ζημιές κατά τη μεταφορά από τρίτο.
2. Με μετάβαση του τεχνικού της εταιρείας στο χώρο του πελάτη. Ο χρόνος μετάβασης και τα έξοδα κίνησης του τεχνικού βαρύνουν τον πελάτη και καθορίζονται από τον ισχύοντα τιμοκατάλογο επισκευών της εταιρείας μας.

ΕΞΑΙΡΕΣΕΙΣ ΤΗΣ ΕΓΓΥΗΣΗΣ
Η παρούσα εγγύηση δεν καλύπτει:
1. Ταπετσαρίες ή αφρώδη μέρη (π.χ. ποδιών, πρέσας, λαβές).
2. Επακόλουθες, παράλληλες ή τυχαίες ζημιές όπως ζημιές ιδιοκτησίας.
3. Αποζημίωση υπηρεσιών στον καταναλωτή για όσο χρόνο δεν λειτουργεί το μηχάνημα.
ΔΕΝ ΙΣΧΥΕΙ οπωσδήποτε η παρούσα εγγύηση, στις παρακάτω περιπτώσεις:
1. Όταν η βλάβη είναι αποτέλεσμα μετατροπών, κακής χρήσης, κακής συντήρησης.
2. Όταν το μηχάνημα ανοιχτεί ή επισκευαστεί από τρίτους.
3. Όταν η βλάβη προέρχεται από αμέλεια ή κακή συναρμολόγηση του χρήστη.
4. Όταν γενικώς δεν έχουν ακολουθηθεί οι οδηγίες χρήσης που αναγράφονται στο εγχειρίδιο.
5. Όταν η συσκευή χρησιμοποιείται σε γυμναστήρια, συλλόγους ή άλλη επαγγελματική χρήση.

ΕΠΙΣΚΕΥΗ
Κρατήστε την απόδειξη αγοράς σας (ή αντίγραφό της). Αν η υπηρεσία επισκευής εκτελείται, είναι στο συμφέρον σας να λάβετε και να κρατάτε όλες τις αποδείξεις. Αυτή η γραπτή εγγύηση σας δίνει τα συγκεκριμένα νόμιμα δικαιώματα. Μπορείτε επίσης να έχετε άλλα δικαιώματα που ποικίλλουν από κράτος σε κράτος. Η υπηρεσία επισκευής κάτω από αυτήν την εγγύηση πρέπει να ληφθεί με την ακολουθία αυτών των βημάτων, σε εντολή:
1. Επικοινωνήστε με τον εξουσιοδοτημένο έμπορο.
2. Ελάτε σε επαφή με το τμήμα service (210) 2758228.
ΜΗ ΣΤΕΙΛΕΤΕ ΟΠΟΙΟΔΗΠΟΤΕ ΜΗΧΑΝΗΜΑ ΣΤΗΝ ΑΝΤΙΠΡΟΣΩΠΕΙΑ ΧΩΡΙΣ ΠΡΟΗΓΟΥΜΕΝΗ ΕΓΚΡΙΣΗ.
Όλα τα μηχανήματα που φθάνουν χωρίς έγκριση θα απορρίπτονται.
Για περισσότερες πληροφορίες, ή για να έρθει σε επαφή μαζί σας το τμήμα service, επικοινωνήστε στο:

ΜΕΚΜΑ Α.Ε.
Γρηγορίου Λαμπράκη 21 Λυκόβρυση Τ.Κ. 14123
Τηλέφωνο: (210) 2758228 – Fax (210)2774798
E-mail: service@mekma.gr

Τα χαρακτηριστικά γνωρίσματα ή οι προδιαγραφές προϊόντων όπως περιγράφονται ή επεξηγούνται υπόκεινται σε αλλαγή από τον κατασκευαστή χωρίς ειδοποίηση.

Προϊόν: Pegasus Μηχανή SMITH / FUCTIONAL CBT PRO plus (PSN007)……

Ημερομηνία αγοράς:……

PEGASUS